P1 - PORMENOR TIPO DE INSTALAÇÃO DE CONTADOR DN <=25mm COM RAMAL DOMICILIÁRIO EM PVC ROSCADO

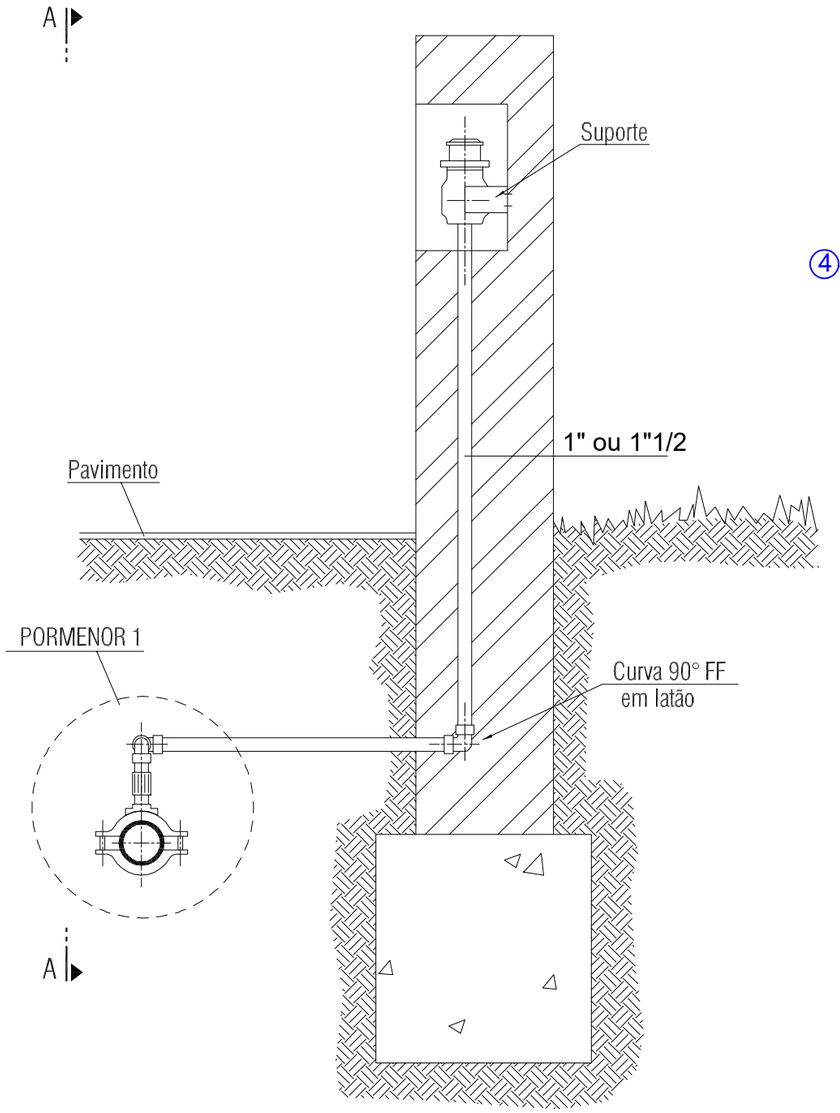

CORTE B-B

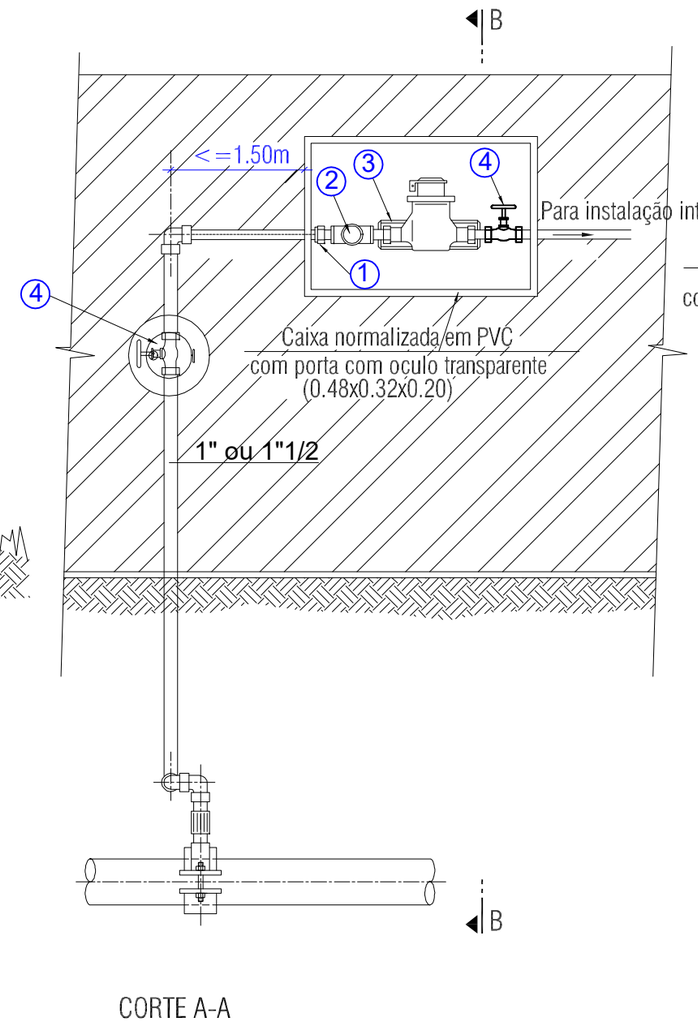

CORTE A-A

PORMENOR 1

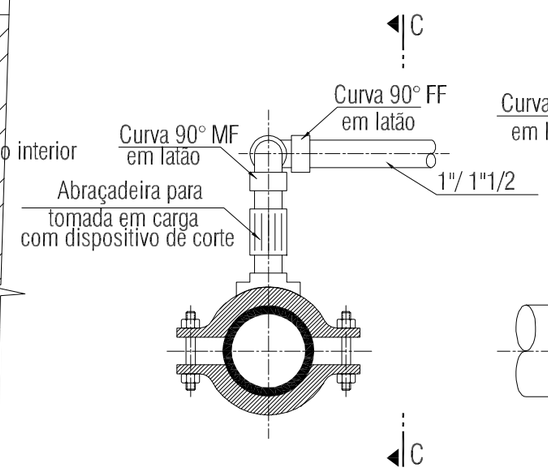

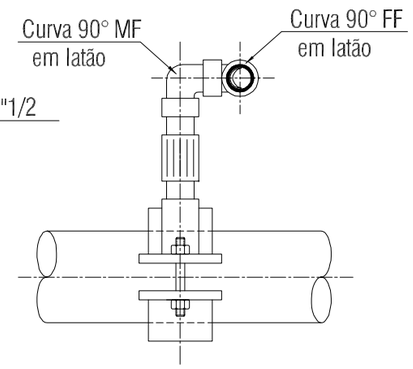

CORTE C-C

LEGENDA:

1. Junção
2. Válvula tipo "Olho de Boi"
3. Suporte
4. Válvula de cunha

NOTA: A LOCALIZAÇÃO DO CONTADOR DEVERÁ RESPEITAR O ART.º 107 DO "REGULAMENTO GERAL DOS SISTEMAS PÚBLICOS E PREDIAIS DE DISTRIBUIÇÃO DE ÁGUA E DE DRENAGEM DE ÁGUAS RESIDUAIS".